Lochplatte Typ 7/30

Lochplatte 7/30 Loch 30mm 70x50/07cm

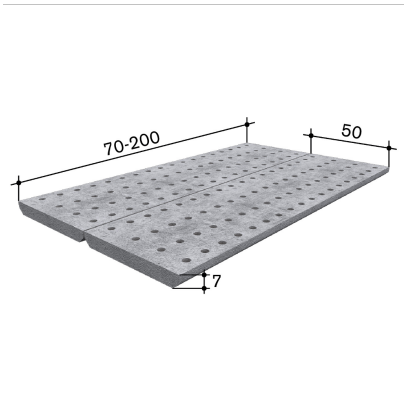

Preise

- CHF /Stk.
- Ab 1-9 Stück - 54.00 CHF /Stk.
- Ab 10-29 Stück - 51.00 CHF /Stk.
- Ab 30 Stück - 43.00 CHF /Stk.

Details

Artikelnummer

10.173007

Einsatz

Kälber mit Einstreu

BVET-Nr.

12107

Länge in cm

70

Breite in cm

50

Höhe in cm

7

Schlitzbreite in mm

30

Gewicht in kg

46

Gewicht in kg/m2

130

Oberfläche

Quarzsand

Lochplatte 7/30 Loch 30mm 80x50/07cm

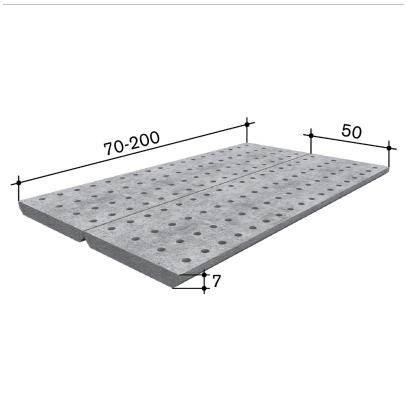

Preise

- CHF /Stk.
- Ab 1-9 Stück - 54.00 CHF /Stk.
- Ab 10-29 Stück - 51.00 CHF /Stk.
- Ab 30 Stück - 43.00 CHF /Stk.

Details

Artikelnummer

10.173008

Einsatz

Kälber mit Einstreu

BVET-Nr.

12107

Länge in cm

80

Breite in cm

50

Höhe in cm

7

Schlitzbreite in mm

30

Gewicht in kg

52

Gewicht in kg/m2

130

Oberfläche

Quarzsand

Lochplatte 7/30 Loch 30mm 90x50/07cm

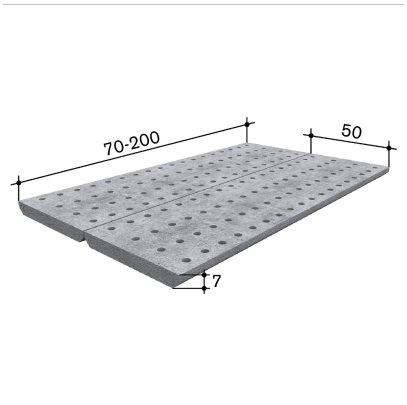

Preise

- CHF /Stk.
- Ab 1-9 Stück - 54.00 CHF /Stk.

- Ab 10-29 Stück - 51.00 CHF /Stk.
- Ab 30 Stück - 43.00 CHF /Stk.

Details

Artikelnummer

10.173009

Einsatz

Kälber mit Einstreu

BVET-Nr.

12107

Länge in cm

90

Breite in cm

50

Höhe in cm

7

Schlitzbreite in mm

30

Gewicht in kg

58

Gewicht in kg/m2

130

Oberfläche

Quarzsand

Lochplatte 7/30 Loch 30mm 100x50/07cm

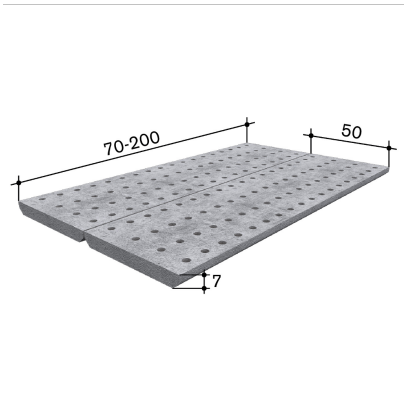

Preise

- CHF /Stk.
- Ab 1-9 Stück - 54.00 CHF /Stk.
- Ab 10-29 Stück - 51.00 CHF /Stk.
- Ab 30 Stück - 43.00 CHF /Stk.

Details

Artikelnummer

10.173010

Einsatz

Kälber mit Einstreu

BVET-Nr.

12107

Länge in cm

100

Breite in cm

50

Höhe in cm

7

Schlitzbreite in mm

30

Gewicht in kg

65

Gewicht in kg/m2

130

Oberfläche

Quarzsand

Lochplatte 7/30 Loch 30mm 110x50/07cm

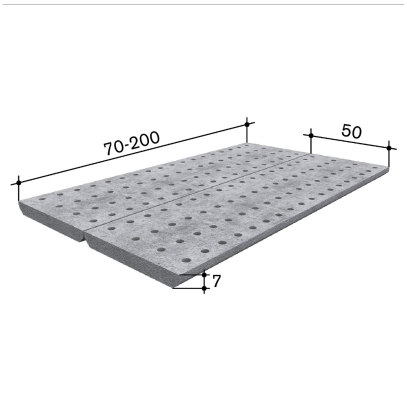

Preise

- CHF /Stk.
- Ab 1-9 Stück - 58.00 CHF /Stk.
- Ab 10-29 Stück - 54.00 CHF /Stk.
- Ab 30 Stück - 47.00 CHF /Stk.

Details

Artikelnummer

10.173011

Einsatz

Kälber mit Einstreu

BVET-Nr.

12107

Länge in cm

110

Breite in cm

50

Höhe in cm

7

Schlitzbreite in mm

30

Gewicht in kg

71

Gewicht in kg/m2

130

Oberfläche

Quarzsand

Lochplatte 7/30 Loch 30mm 120x50/07cm

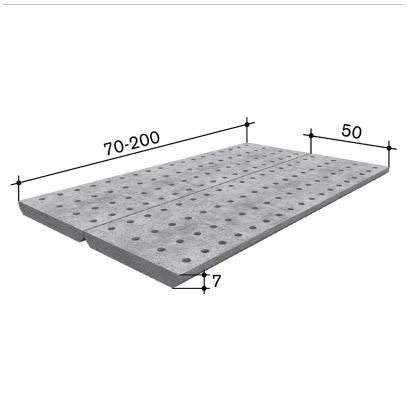

Preise

- CHF /Stk.
- Ab 1-9 Stück - 63.00 CHF /Stk.
- Ab 10-29 Stück - 59.00 CHF /Stk.
- Ab 30 Stück - 51.00 CHF /Stk.

Details

Artikelnummer

10.173012

Einsatz

Kälber mit Einstreu

BVET-Nr.

12107

Länge in cm

120

Breite in cm

50

Höhe in cm

7

Schlitzbreite in mm

30

Gewicht in kg

78

Gewicht in kg/m2

130

Oberfläche

Quarzsand

Lochplatte 7/30 Loch 30mm 130x50/07cm

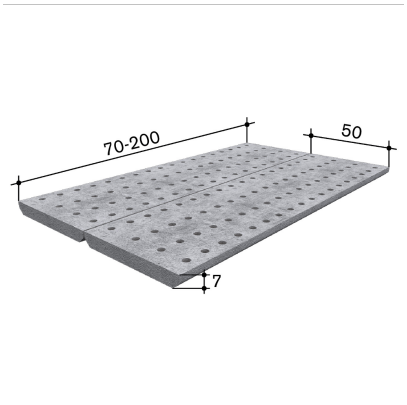

Preise

- CHF /Stk.
- Ab 1-9 Stück - 70.00 CHF /Stk.
- Ab 10-29 Stück - 65.00 CHF /Stk.
- Ab 30 Stück - 54.00 CHF /Stk.

Details

Artikelnummer

10.173013

Einsatz

Kälber mit Einstreu

BVET-Nr.

12107

Länge in cm

130

Breite in cm

50

Höhe in cm

7

Schlitzbreite in mm

30

Gewicht in kg

85

Gewicht in kg/m2

130

Oberfläche

Quarzsand

Lochplatte 7/30 Loch 30mm 140x50/07cm

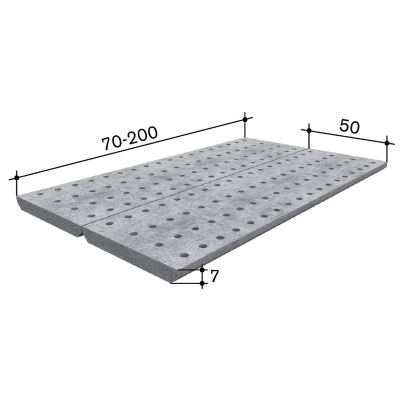

Preise

- CHF /Stk.
- Ab 1-9 Stück - 74.00 CHF /Stk.
- Ab 10-29 Stück - 70.00 CHF /Stk.

- Ab 30 Stück - 60.00 CHF /Stk.

Details

Artikelnummer

10.173014

Einsatz

Kälber mit Einstreu

BVET-Nr.

12107

Länge in cm

140

Breite in cm

50

Höhe in cm

7

Schlitzbreite in mm

30

Gewicht in kg

91

Gewicht in kg/m2

130

Oberfläche

Quarzsand

Lochplatte 7/30 Loch 30mm 150x50/07cm

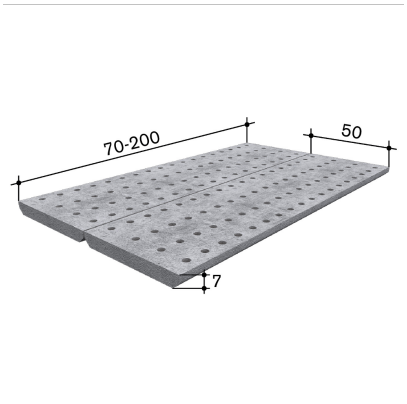

Preise

- CHF /Stk.
- Ab 1-9 Stück - 77.00 CHF /Stk.
- Ab 10-29 Stück - 73.00 CHF /Stk.
- Ab 30 Stück - 64.00 CHF /Stk.

Details

Artikelnummer

10.173015

Einsatz

Kälber mit Einstreu

BVET-Nr.

12107

Länge in cm

150

Breite in cm

50

Höhe in cm

7

Schlitzbreite in mm

30

Gewicht in kg

98

Gewicht in kg/m2

130

Oberfläche

Quarzsand

Lochplatte 7/30 Loch 30mm 160x50/07cm

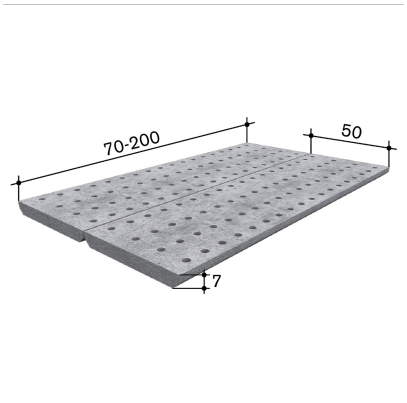

Preise

- CHF /Stk.
- Ab 1-9 Stück - 82.00 CHF /Stk.
- Ab 10-29 Stück - 76.00 CHF /Stk.
- Ab 30 Stück - 69.00 CHF /Stk.

Details

Artikelnummer

10.173016

Einsatz

Kälber mit Einstreu

BVET-Nr.

12107

Länge in cm

160

Breite in cm

50

Höhe in cm

7

Schlitzbreite in mm

30

Gewicht in kg

104

Gewicht in kg/m2

130

Oberfläche

Quarzsand

Lochplatte 7/30 Loch 30mm 170x50/07cm

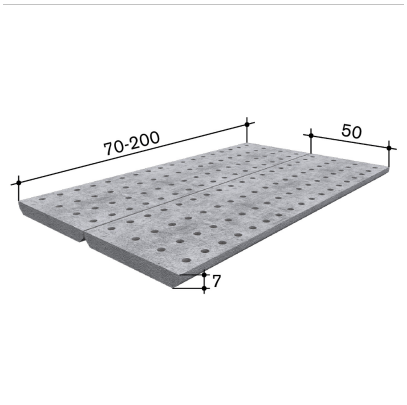

Preise

- CHF /Stk.
- Ab 1-9 Stück - 87.00 CHF /Stk.
- Ab 10-29 Stück - 82.00 CHF /Stk.
- Ab 30 Stück - 73.00 CHF /Stk.

Details

Artikelnummer

10.173017

Einsatz

Kälber mit Einstreu

BVET-Nr.

12107

Länge in cm

170

Breite in cm

50

Höhe in cm

7

Schlitzbreite in mm

30

Gewicht in kg

110

Gewicht in kg/m2

130

Oberfläche

Quarzsand

Lochplatte 7/30 Loch 30mm 180x50/07cm

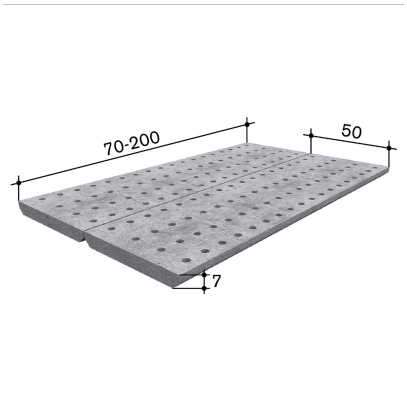

Preise

- CHF /Stk.
- Ab 1-9 Stück - 93.00 CHF /Stk.
- Ab 10-29 Stück - 86.00 CHF /Stk.
- Ab 30 Stück - 76.00 CHF /Stk.

Details

Artikelnummer

10.173018

Einsatz

Kälber mit Einstreu

BVET-Nr.

12107

Länge in cm

180

Breite in cm

50

Höhe in cm

7

Schlitzbreite in mm

30

Gewicht in kg

117

Gewicht in kg/m2

130

Oberfläche

Quarzsand

Lochplatte 7/30 Loch 30mm 190x50/07cm

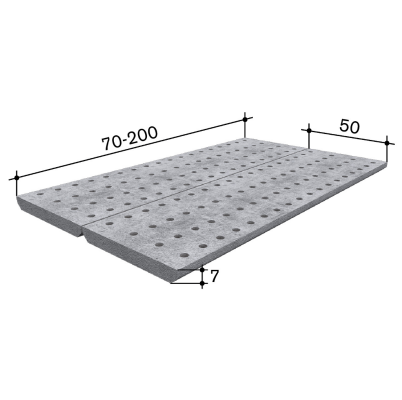

Preise

- CHF /Stk.
- Ab 1-9 Stück - 97.00 CHF /Stk.
- Ab 10-29 Stück - 92.00 CHF /Stk.

- Ab 30 Stück - 80.00 CHF /Stk.

Details

Artikelnummer

10.173019

Einsatz

Kälber mit Einstreu

BVET-Nr.

12107

Länge in cm

190

Breite in cm

50

Höhe in cm

7

Schlitzbreite in mm

30

Gewicht in kg

123

Gewicht in kg/m2

130

Oberfläche

Quarzsand

Lochplatte 7/30 Loch 30mm 200x50/07cm

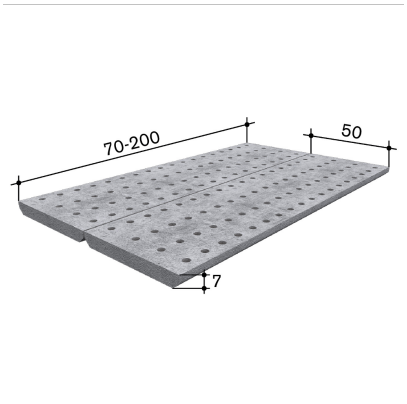

Preise

- CHF /Stk.
- Ab 1-9 Stück - 101.00 CHF /Stk.
- Ab 10-29 Stück - 95.00 CHF /Stk.
- Ab 30 Stück - 83.00 CHF /Stk.

Details

Artikelnummer

10.173020

Einsatz

Kälber mit Einstreu

BVET-Nr.

12107

Länge in cm

200

Breite in cm

50

Höhe in cm

7

Schlitzbreite in mm

30

Gewicht in kg

130

Gewicht in kg/m2

130

Oberfläche

Quarzsand