Schwemmkanal Typ 100/95-S

Elementkanal Typ 100/95S mit integriertem Betonaufläger ohne Versetzen

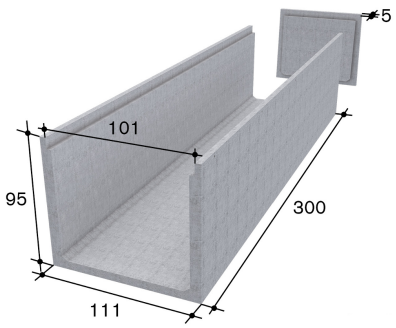

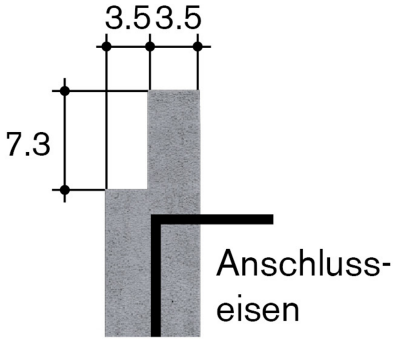

Preise

- 224.00 CHF /Lfm.

Details

Artikelnummer

13.611095

Einsatz

Schweinestall, Waschplatz, Auslauf

Breite in cm

111

Höhe in cm

95

Abdeckungen

Beton-, Dreikant- und Kunststoffroste

Gewicht in kg

525

Tech. Daten

Normelemente 3.00m, Endelemente 1.00-3.99m

Bemerkungen

nie Frankolieferungen! Transportkosten Tarif 1 wird immer berechnet

Endplatte Typ 100/95S, inkl. Schrauben

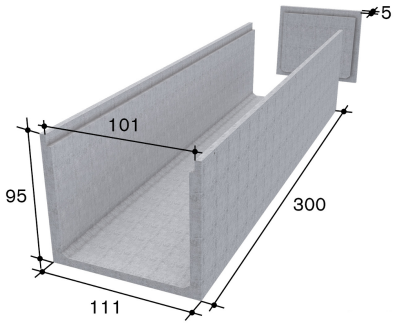

Preise

- 138.00 CHF /Stk.

Details

Artikelnummer

13.611097

Einsatz

Schweinestall, Waschplatz, Auslauf

Breite in cm

111

Höhe in cm

95

Abdeckungen

Beton-, Dreikant- und Kunststoffroste

Gewicht in kg

140

Tech. Daten

Normelemente 3.00m, Endelemente 1.00-3.99m