MOD. 850 (>11.2010)

Suevia Nr.	Best. Nr.	Art. Name 1	Art. Name 2	CHF
1020245	71.702245	Kunststoff Stopfen mit Bund R ½“		0.90
1020376	71.702076	Schwimmerflasche Maxiflow	weiss	15.20
1020393	71.702393	Ventilhebel Maxiflow	für Rändelmutter	9.60
1020493-10	71.709493	Dichtung (10St.)	Mod. 125/130P/340/350/ 500/520/700	5.90
1020613	71.702613	Splint 2x20 MS		0.30
1020621	71.702621	Rändelmutter M5 KU		0.80
1020773	71.700773	Flachrundschraube M5x16 A2		0.60
1021050	71.702050	Ventilgehäuse	ohne Überwurfmutter	31.80
1021051	71.702051	Ventilgehäuse mit Düse		26.80
1021052	71.702052	Schwimmerflasche mit Hebel	Mod.700	17.60
1310754	70.731754	Schwimmerventil	wie Mod. 700, ohne Mutter	44.20
1320507	71.732507	Achse 6x32 mit 2 Splintlöchern	mit 2 Splinten	2.20
1320515	71.732515	Ventilkolben mit Dichtung		4.60
1321257	71.732257	Dichtung 20x20..2090 mm lang	für Unterteil 132.1285	20.80
1321271	71.732271	Ventil mit Ventilhal-teblech		99.90
1321274	71.732274	Panzerschlauch IG/IG R ¾“, 500mm	flexibel	22.50
1321278	71.732278	Ventilhalteblech	Mod. 630/640/850/860	14.50
1321281	71.732281	Sterngriff komplett.	mit Mutter u. Scheiben	6.30
1321284	71.732284	Gewindestopfen komplett.	mit Dichtung	56.20
1321285	71.732285	Kunststoffgehäuse Unterteil	geschäumt Mod.630/850	298.70
1321287	71..732287	Kunststoffgehäuse Mod. 850 OT	geschäumt ohne Schrauben	202.70
1321290	71.732290	Sieb kpl. mit Halterung	Mod.850/860	19.10
1321291	71.732291	Lagerbolzen	Mod.630/640/850/860	8.20
1321297	71.732297	Oberteil Mod. 850 komplett	mit Schrauben und Sieb	230.70
1321298	71.732298	Flachdichtung für Turm		3.60
1321299	71.732299	Spannstift 4x20 VA		0.40
1326057	71.732657	Dichtung klein für Mod. 6543		8.80
1326098	71.732098	Ablaufstopfen komplett für 6523		21.40
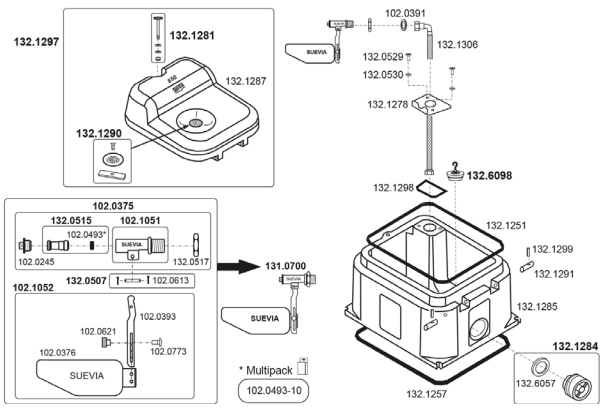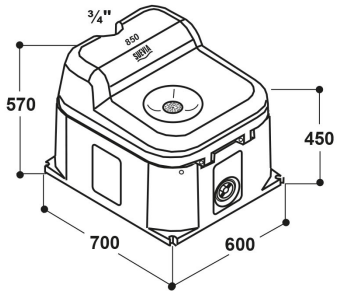
130.0850 Mod. 850 (> 11.2010)